本圖未經同意不得複製影印

唐鉅振動馬達外型尺寸圖

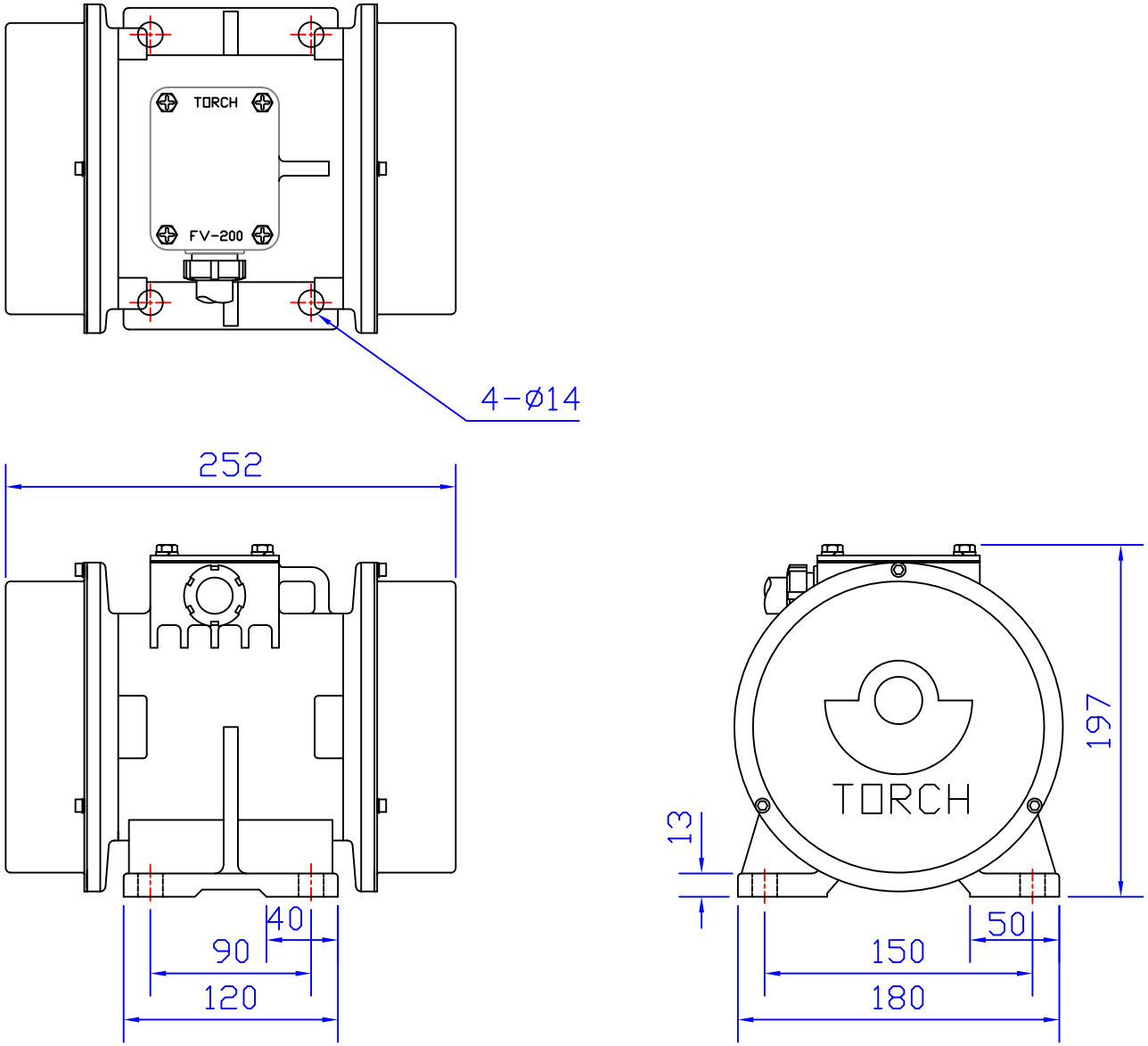

唐原股份有限公司 Email: act009@ms5.hinet.net MADE IN TAIWAN	4 核准	5 校對	6 設計	7 製圖	8 尺寸單位	比例	9 Projection	10	11	12	TYPE 型號	FV-200
TORCH		VIBNET-1 2017-11	VIBNET-2 2017-11	VIBNET-3 2017-11	m/m	fit		本圖由唐原公司電腦網頁下載, 僅供下載人使用 本圖資料由唐原公司提供, 塗改無效 其他詳細資料請逕洽VIBNET原廠				